Poignées rabattables

acier ou acier INOX

POIGNÉE
- Acier chromé **CR**
- Acier INOX AISI 303 **NI**

Finition grenaillée mate

BASE DE FIXATION

Technopolymère à base de polyamide (PA)
- Température de fonctionnement jusqu'à 100 °C
- Noir, finition mate.

CALOTTE

Technopolymère à base de polyamide (PA)
- Température de fonctionnement jusqu'à 100 °C
- Gris-noir, finition mate.

INFORMATIONS

Les poignées escamotables GN 425.5 sont utilisées lorsque la poignée ne doit pas dépasser ou ne peut dépasser que de manière limitée. La poignée est bloquée en position d'arrêt par un axe à ressort. La charge statique indiquée dans le tableau est une valeur approximative qui, si elle est dépassée, peut entraîner une déformation permanente ou la rupture de la base de fixation en technopolymère. Il est également possible d'utiliser la poignée rabattable GN 425.2.



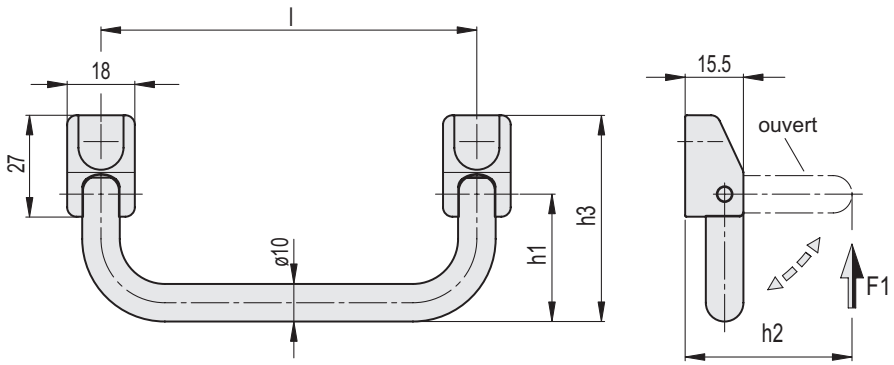

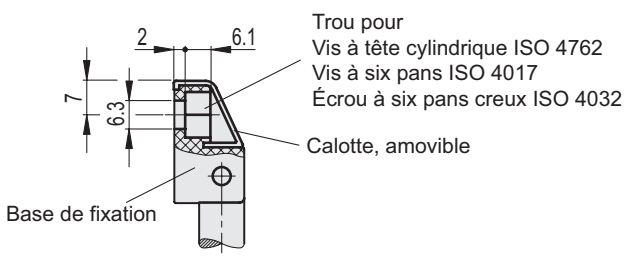

GN 425.5-CR

Code	Description	Longueur l	h1	h2	h3	Charge statique F1 [N]	⚖
GN.39241	GN 425.5-100-CR	100	34	44.5	55	500	106
GN.39244	GN 425.5-120-CR	120	34	44.5	55	500	118
GN.39247	GN 425.5-180-CR	180	34	44.5	55	500	163

GN 425.5-NI

Code	Description	Longueur l	h1	h2	h3	Charge statique F1 [N]	⚖
GN.39242	GN 425.5-100-NI	100	34	44.5	55	500	106
GN.39245	GN 425.5-120-NI	120	34	44.5	55	500	118
GN.39248	GN 425.5-180-NI	180	34	44.5	55	500	163

4/2026

Tous droits de propriété des modèles réservés. Ne pas reproduire les dessins et les photos sans en citer la source.